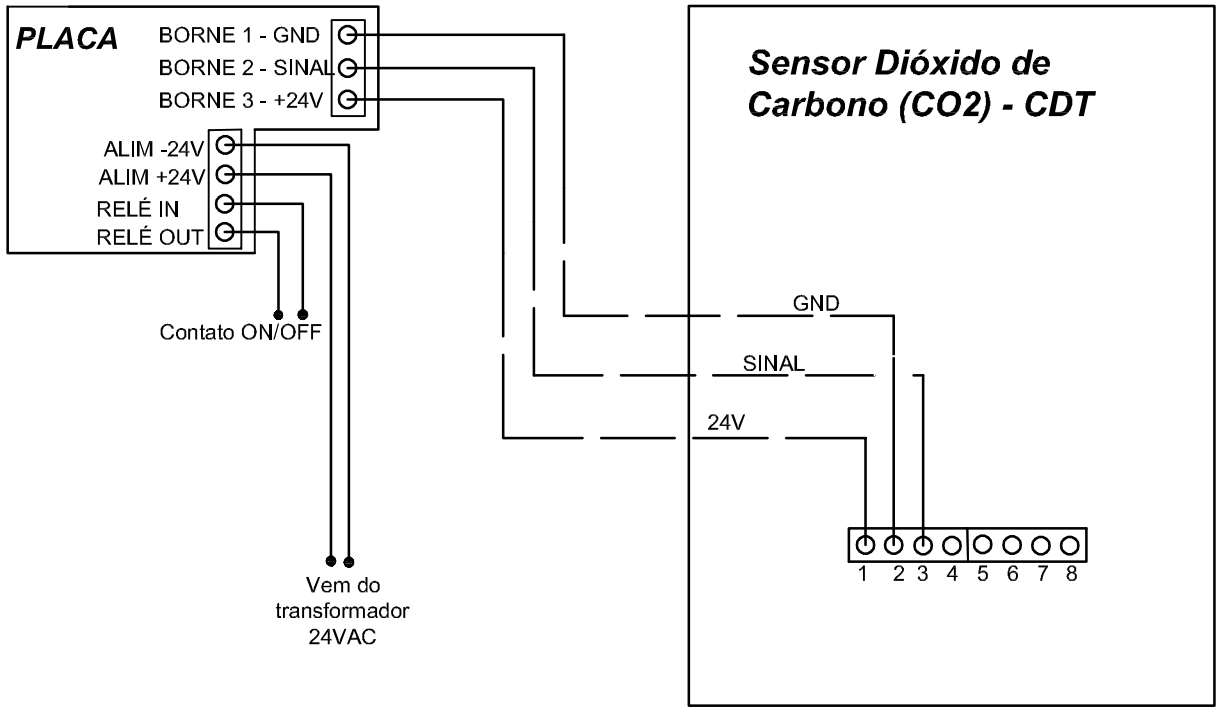

		Nome	Data	Denominação:				DIREITOS RESERVADOS
Mercato	Des.	Anderson N.	12/11/2012					
	Rev.			Esc: sem escala	Local:	Des. Nr.:	Formato A4	Pág.: De:
	Apr.							